COLLEZIONE

# elle-effe

## IMMAGINE PRODOTTO

## DISEGNO TECNICO

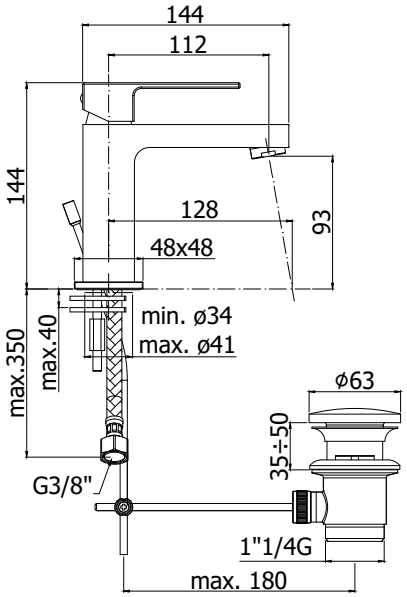


## DESCRIZIONE

Miscelatore lavabo completo di:
- aeratore M24x1
- set 2 flessibili inox 3/8”G

## ART.

**EL 071 . . / EF 071 . .**
senza scarico

**EL 071K . . / EF 071K . .**
con scarico Clic-Clac 1”1/4G

**EL 075 . . / EF 075 . .**
con scarico automatico 1”1/4G

## FINITURE

**EL**
CR - cromo

**EF**
CR - cromo

## DOCUMENTAZIONE

DIAGRAMMA PORTATA

ISTRUZIONI INSTALLAZIONE

PAGINA PRODOTTO

www.paffoni.it