COLLEZIONE

level

IMMAGINE PRODOTTO

DISEGNO TECNICO

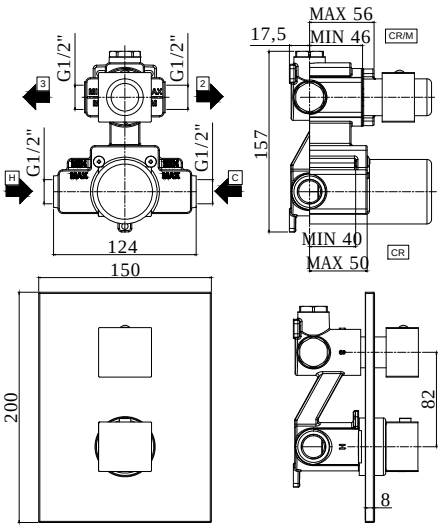

DESCRIZIONE

Miscelatore termostatico incasso doccia (2 uscite) completo di:
- piastra 150x200mm
- attacchi 1/2"G

ART.

LEQ 518 . .
con cartuccia deviatore (2 uscite + stop)

ZPRO 074 . .
Prolunga per art. 518
- H20mm

FINITURE

LEQ
CR - cromo
CR/M - cromo con piastra acciaio inox
ST/M - steel looking con piastra acciaio inox

ZPRO
CR - cromo
ST - finitura steel looking

DOCUMENTAZIONE

DIAGRAMMA PORTATA

ISTRUZIONI INSTALLAZIONE

PAGINA PRODOTTO

www.paffoni.it