COLLEZIONE

# candy

## IMMAGINE PRODOTTO

## DISEGNO TECNICO

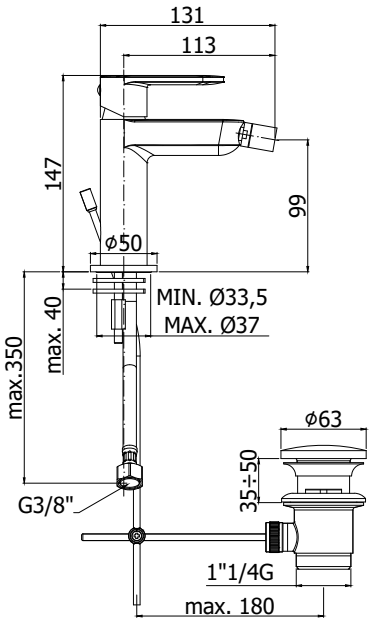


## DESCRIZIONE

Miscelatore bidet completo di:
- con snodo e aeratore M16x1
- set 2 flessibili inox 3/8"G

## ART.

**CA 131 . .**
senza scarico

**CA 131K . .**
con scarico Clic-Clac 1"1/4G

**CA 135 . .**
con scarico automatico 1"1/4G

## FINITURE

**CA**
CR - cromo

## DOCUMENTAZIONE

DIAGRAMMA PORTATA 1

ISTRUZIONI INSTALLAZIONE

ESPLOSO RICAMBI 1

ESPLOSO RICAMBI 2

ESPLOSO RICAMBI 3

PAGINA PRODOTTO

www.paffoni.it