COLLEZIONE

candy

IMMAGINE PRODOTTO

DISEGNO TECNICO

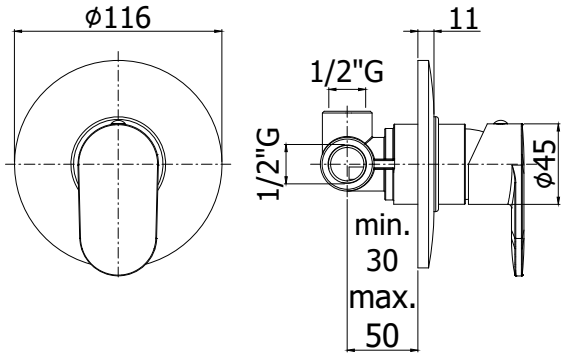

DESCRIZIONE

Miscelatore incasso doccia (1 uscita) completo di:
- piastra in metallo Ø116mm
- attacchi 1/2"G

ART.

CA 010 . .
senza deviatore

ZPRO 013 . .
Prolunga per art. 010
- H43mm

FINITURE

CA
CR - cromo

ZPRO
CR - cromo

DOCUMENTAZIONE

DIAGRAMMA PORTATA 1

ISTRUZIONI INSTALLAZIONE

ESPLOSO RICAMBI 1

PAGINA PRODOTTO

www.paffoni.it