COLLEZIONE

blu

IMMAGINE PRODOTTO

DISEGNO TECNICO

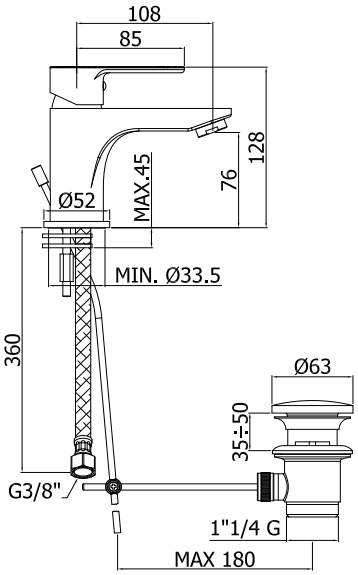

DESCRIZIONE

Miscelatore lavabo completo di:
- aeratore M24x1
- set 2 flessibili inox 3/8”G

ART.

BLU 071 . .
senza scarico

BLU 075 . .
con scarico automatico 1”1/4G

FINITURE

BLU
CR - cromo

ISO 9001 : 2015
BUREAU VERITAS
Certification